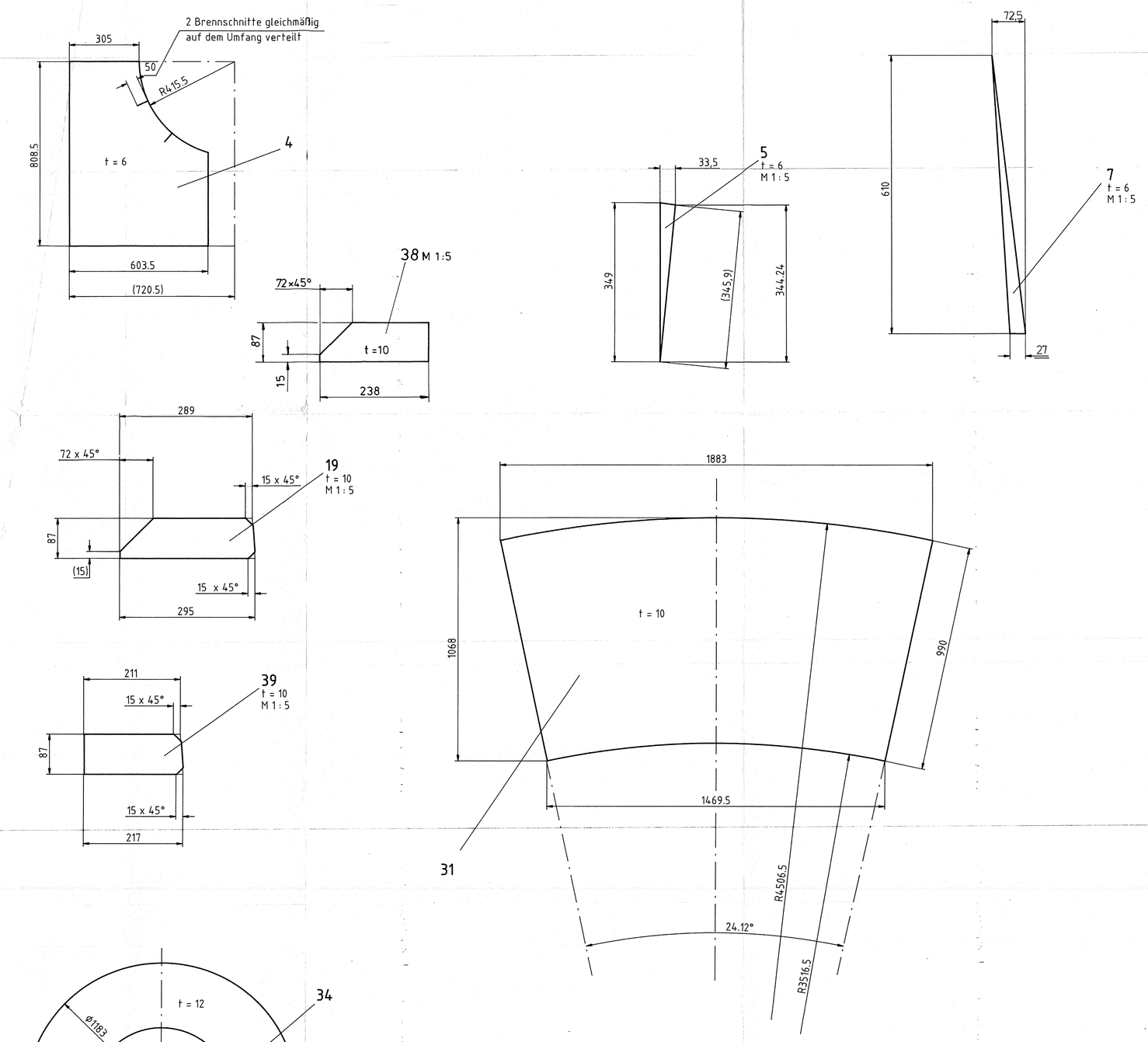

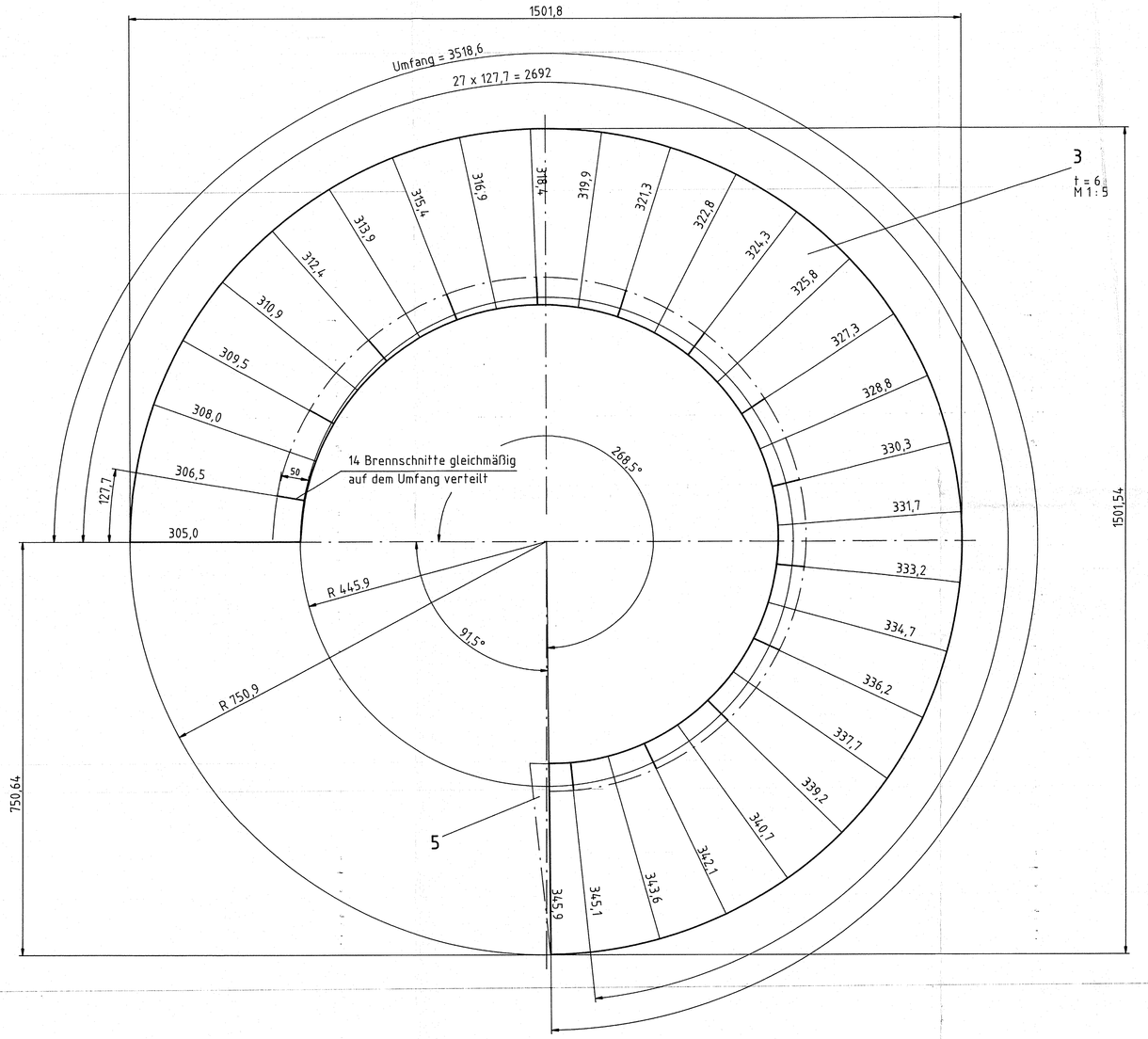

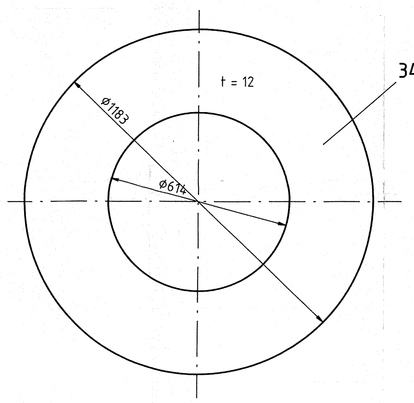

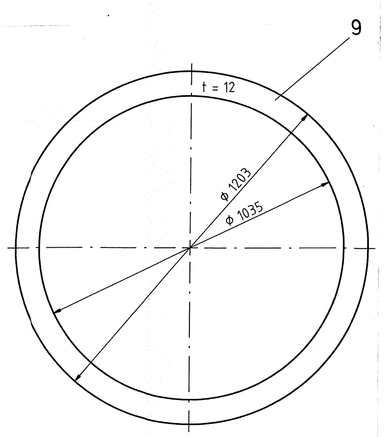

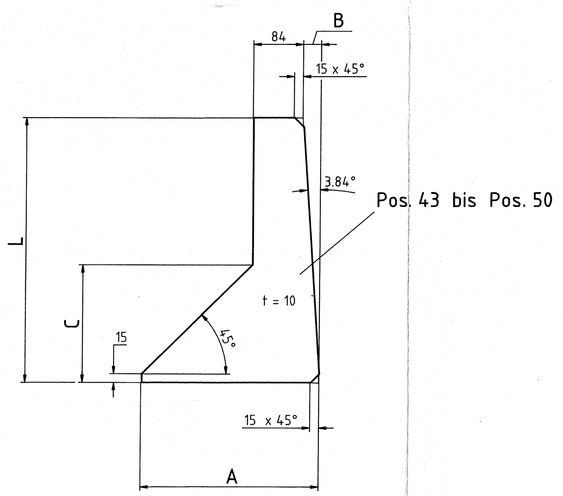

Pos.	A	B	C	L
43	300	11	160	160
44	304,5	15,5	222	233
45	309,5	20,5	222	306
46	314	25,5	222	379
47	319	30,5	222	452
48	324	35	221,5	525
49	328,5	40	219	598
50	333,5	45	219	671

Blatt 3 von 3 Blättern

ISO/128 Methode E

Freimaßtoleranzen für Schweißkonstruktionen B DIN 8570

Wolle ohne Toleranzangabe DIN 7168-m

Oberf.-Angabe nach DIN/ISO 1302 Rauheitsmaßgröße: Rz DIN 4768

Tolerierung ISO 8015-s

Oberflächenrauheit Vorzugsreihe verwendl. Eintragung

Höhere Oberf.-zeichen

Werkstückkanten ohne Angabe nach : DIN Chamfers w/o dimension as per : 6784

Außenkante 1-0,5 / 1-0,5 Innenkante 1+0,5 / 1+0,5

Außengewinde bis Kern-ø Gewindebohrung bis auf Gewinde-ø unter 45° angesenkt.

Brennschnitte B B DIN 2310

Paßmaß/Dim | Abmaß/Tol. | Funktionsfläche der Einzelteile in der Gesamtkonzeption muß gewährleistet sein.

Ausgabe | Änderung | Tag | Name

MBM INDUSTRIEANLAGEN GMBH & CO.

	Tag	Name
Bearb.	18.11.96	Löffler
Gepr.		
Norm.		

ZEICHNUNGS-NR P.049407-ZBY-3459-0 a

HAUPTTEIL ZYKLON-BYPASS

UNTERTEIL ZYKLON-OBERTEIL mit abtauchende Decke

Maßstab 1:10

Ers. für | Ers. durch | Index